Лабораторна робота 15
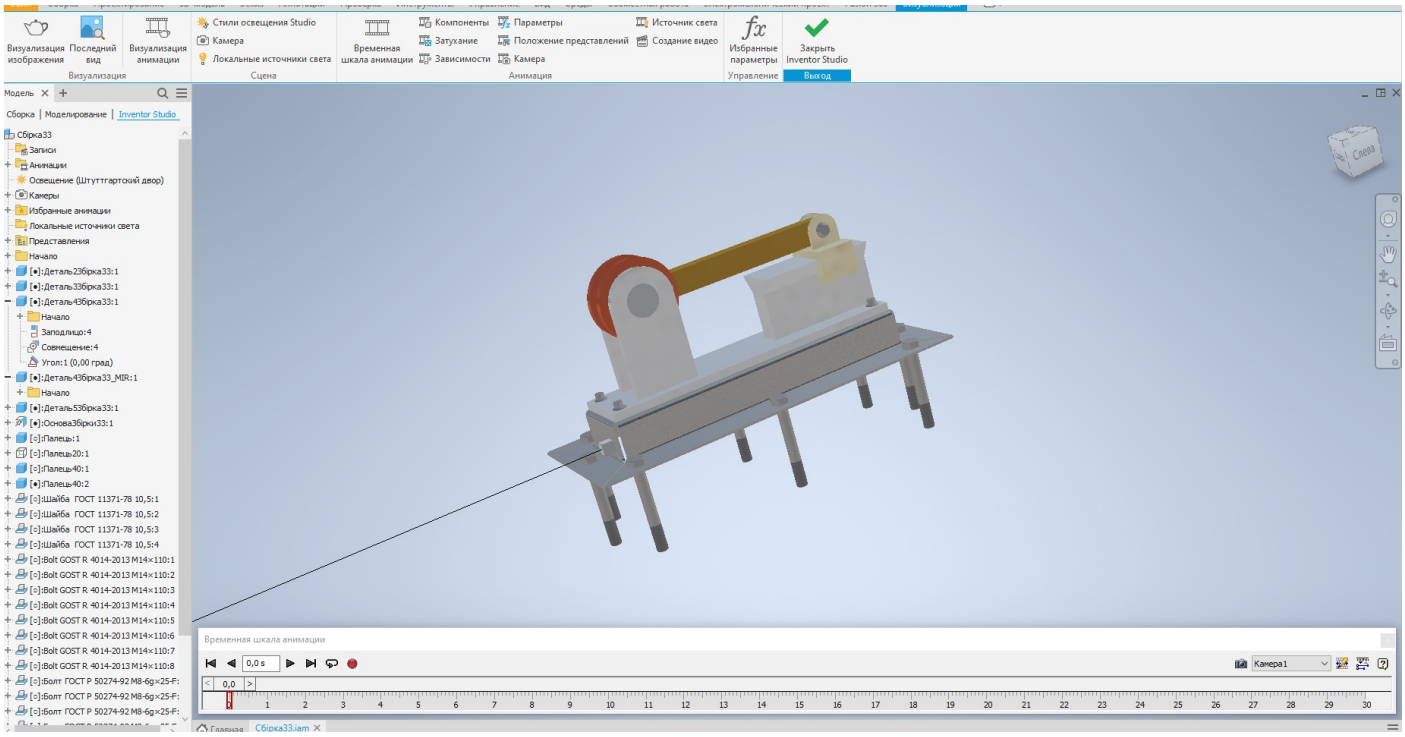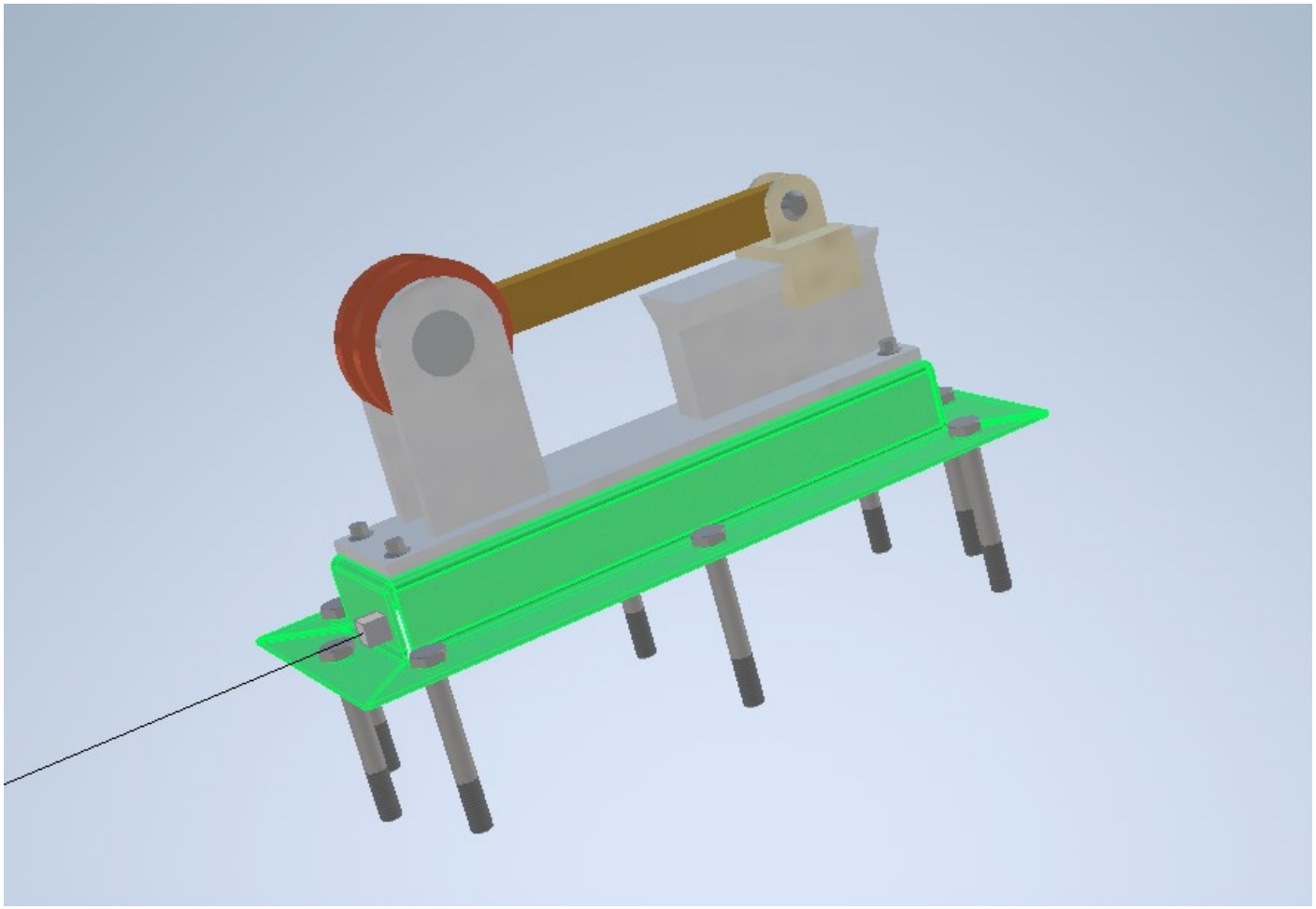
Зробити анімацію збірці