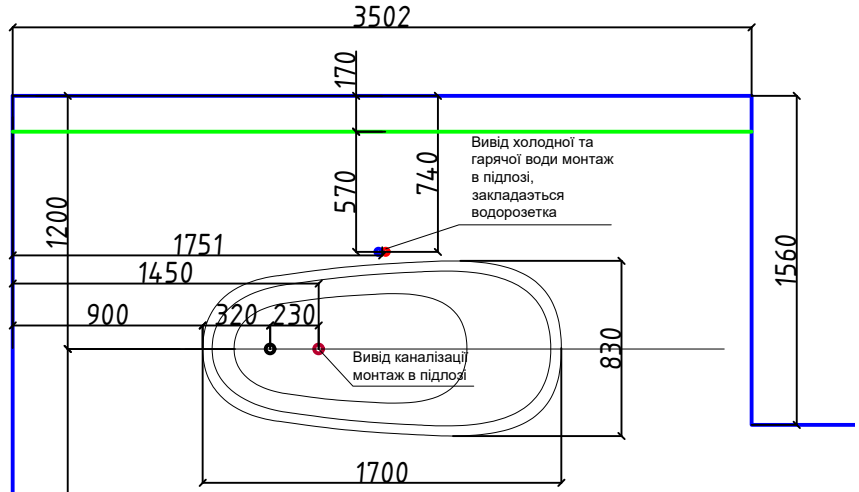

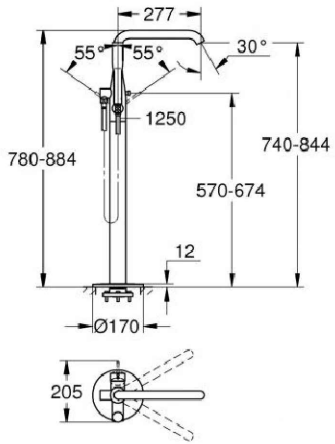

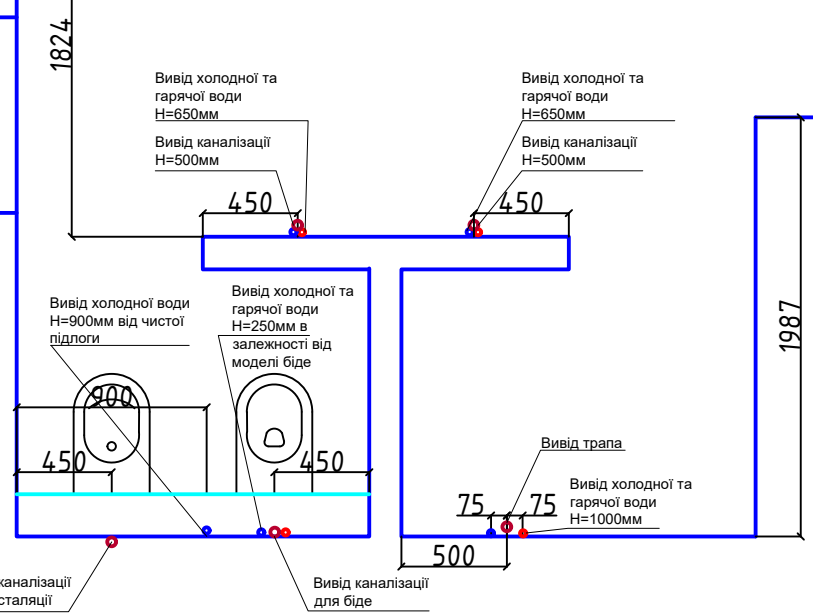

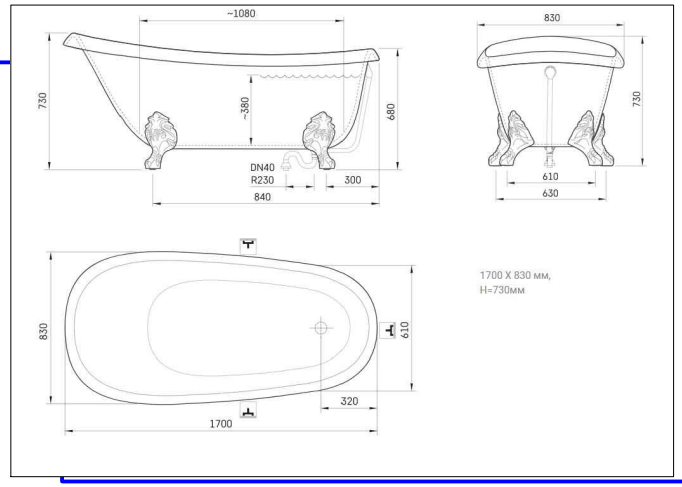

	Лист	Дата
	4	

PRIME INTERIOR DESIGN

Дизайн-проэкт будинку